CAMPA
LES RADIATEURS D'EXCEPTION
6, route de Soissons
51170 FISMES
Tel : 03.26.48.11.48
Fax : 03.26.48.31.96
Email : sav@campa.fr

CAMPAVER SELECT

C 1800 / C1800 V

Présentation

A01-02

Création:28/06/2010

Révision: OR

Fiche SAV concernant :

	Commercialisation			Commercialisation	
Référence	Début	Fin	Référence	Début	Fin
C 1808	94.38	97.37	C 1808 V	94.38	97.37
C 1810	94.38	97.37	C 1810 V	94.38	97.37
C 1813	94.38	97.37	C 1813 V	94.38	97.37
C 1815	94.38	97.37	C 1815 V	94.38	97.37
C 1818	94.38	97.37	C 1818 V	94.38	97.37
C 1820	94.38	97.37	C 1820 V	94.38	97.37

VUE DE FACE

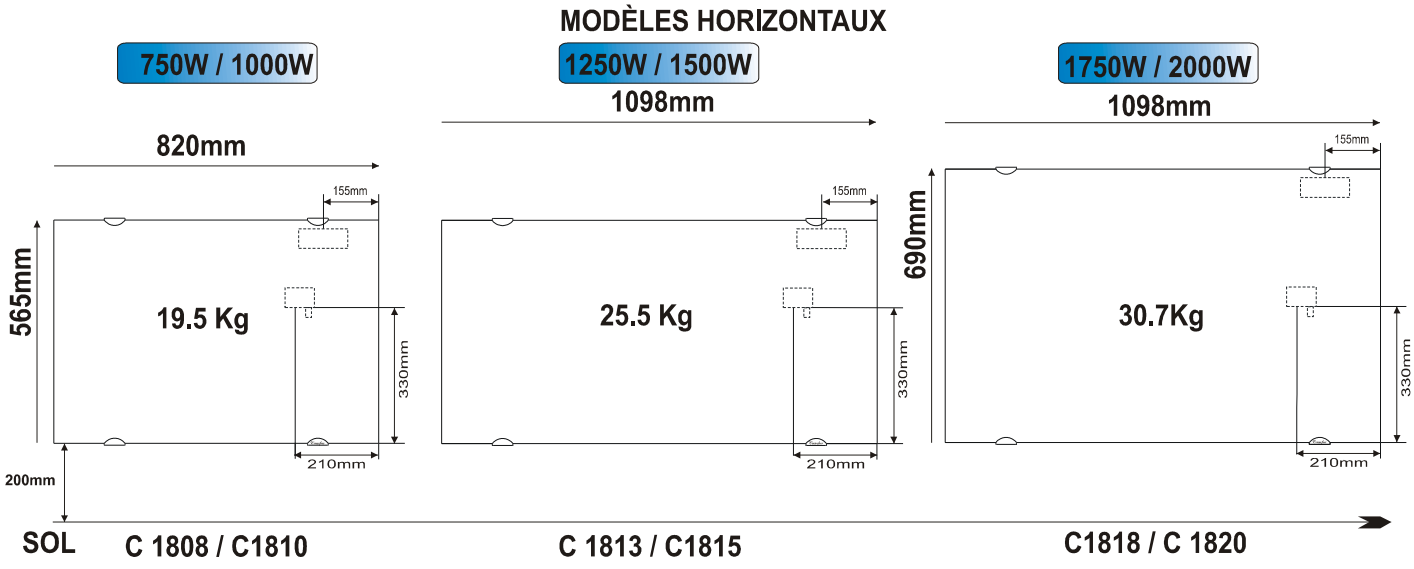

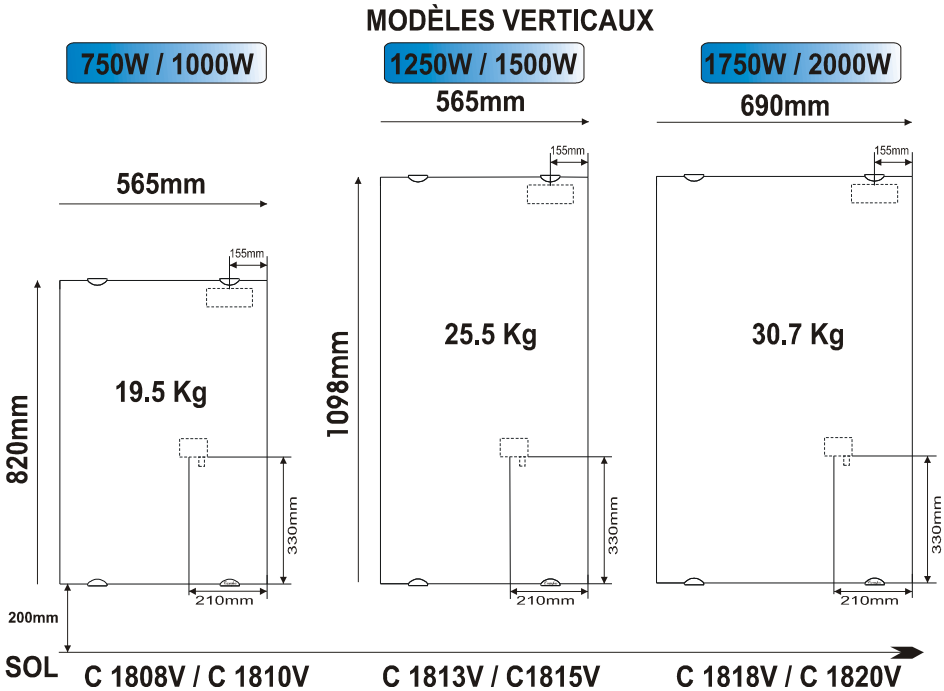

CAMPA
LES RADIATEURS D'EXCEPTION
6, route de Soissons
51170 FISMES
Tel : 03.26.48.11.48
Fax : 03.26.48.31.96
Email : sav@campa.fr

CAMPAVER SELECT

C 1800 / C1800 V

Vue d'ensemble

A01-02

Création:28/06/2010

Révision: OR

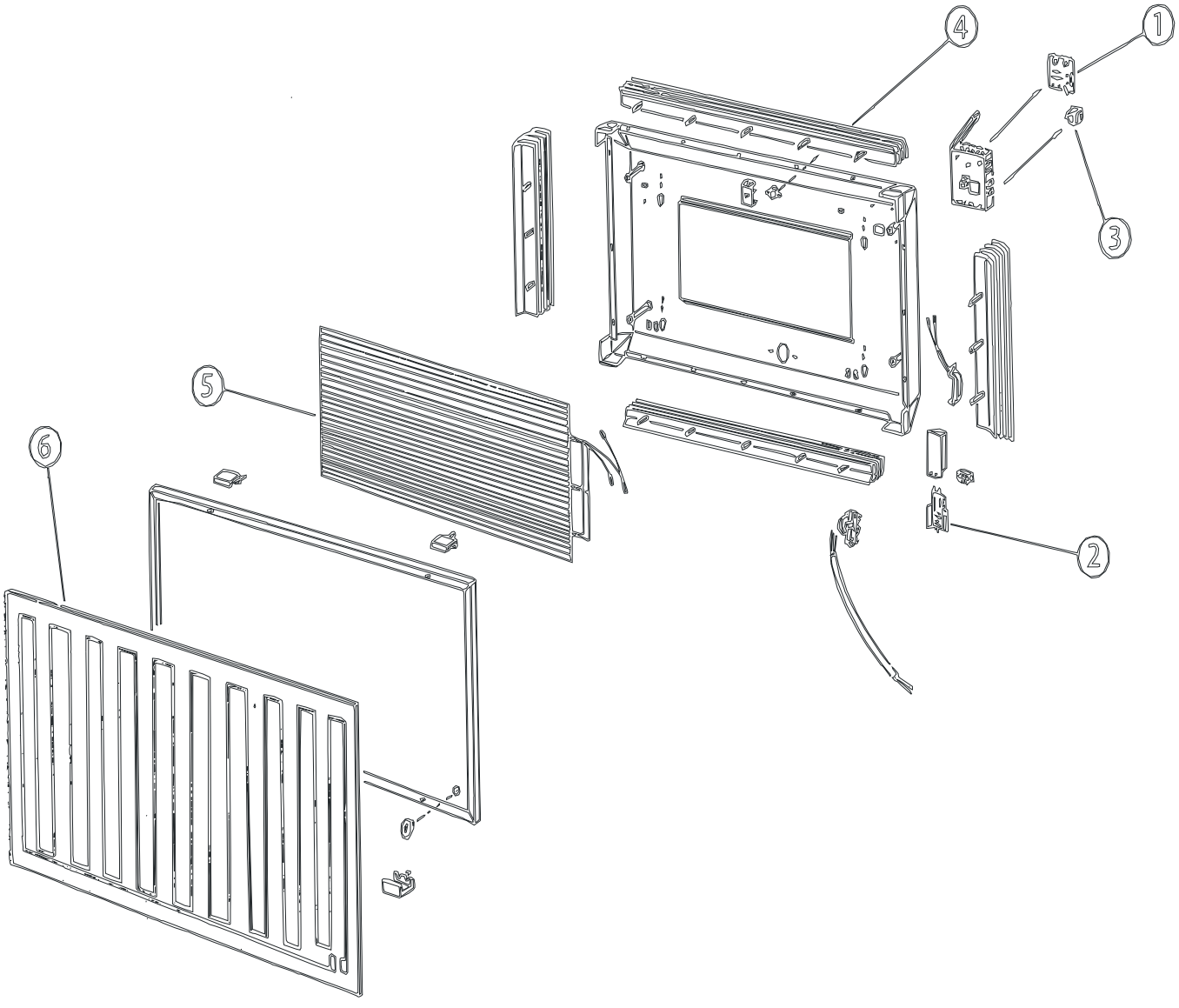

CAMPA
LES RADIATEURS D'EXCEPTION
6, route de Soissons
51170 FISMES
Tel : 03.26.48.11.48
Fax : 03.26.48.31.96
Email : sav@campa.fr

CAMPAVER SELECT

C 1800 / C1800 V

Pièces détachées

A01-02

Création:28/06/2010

Révision: OR

Repère	Références	Désignation	Appareils	Indice
1	S131AA0093	THERMOSTAT ELECTRONIQUE COMMANDE (haut)	**Plus disponible en SAV.**	
2	S131AA0113	THERMOSTAT ELECTRONIQUE PUISSANCE (bas)		
3	S133AA0041	INTERRUPTEUR BIPOLAIRE	COMMUN	K7
4	S132AA0178	SECURITE THERMIQUE 110°	C1808 / C1813 / C 1808V / C1818V	I8
4	S132AA0179	SECURITE THERMIQUE 120°	C1810 / C1815 / C1818 C 1810V / C1813V / C1815V / C1820V	I8
4	S132AA0180	SECURITE THERMIQUE 130°	C 1820	I8
5	PLAQUE RAYONNANTE PLURI-NERVUREE		NOUS CONSULTER	
6	S107BS0009FV	PLAQUE DE VERRE RAYONNANTE + FILM "SEPIA"	C 1808 / C 1810	G16
6	S107CH0017FV	PLAQUE DE VERRE RAYONNANTE + FILM "SEPIA"	C 1813 / C 1815	J17
6	S107CH0018FV	PLAQUE DE VERRE RAYONNANTE + FILM "SEPIA"	C 1818 / C 1820	C18
6	S107BG0021FV	PLAQUE DE VERRE RAYONNANTE + FILM "SEPIA"	C 1808 V / C 1810 V	G16
6	S107BX0011FV	PLAQUE DE VERRE RAYONNANTE + FILM "SEPIA"	C 1813 V / C 1815 V	J17
6	S107CH0019FV	PLAQUE DE VERRE RAYONNANTE + FILM "SEPIA"	C 1818 V / C 1820 V	C18
	411AA0290	CARTON	C 1808 V / C 1810 V	
	411AA0291	CARTON	C 1813 V / C 1815 V	
	411AA0292	CARTON	C 1818 V / C 1820 V	

CAMPA
LES RADIATEURS D'EXCEPTION
6, route de Soissons
51170 FISMES
Tel : 03.26.48.11.48
Fax : 03.26.48.31.96
Email : sav@campa.fr

CAMPAVER SELECT

C 1800 / C1800 V

Schéma électrique

A01-02

Création:28/06/2010
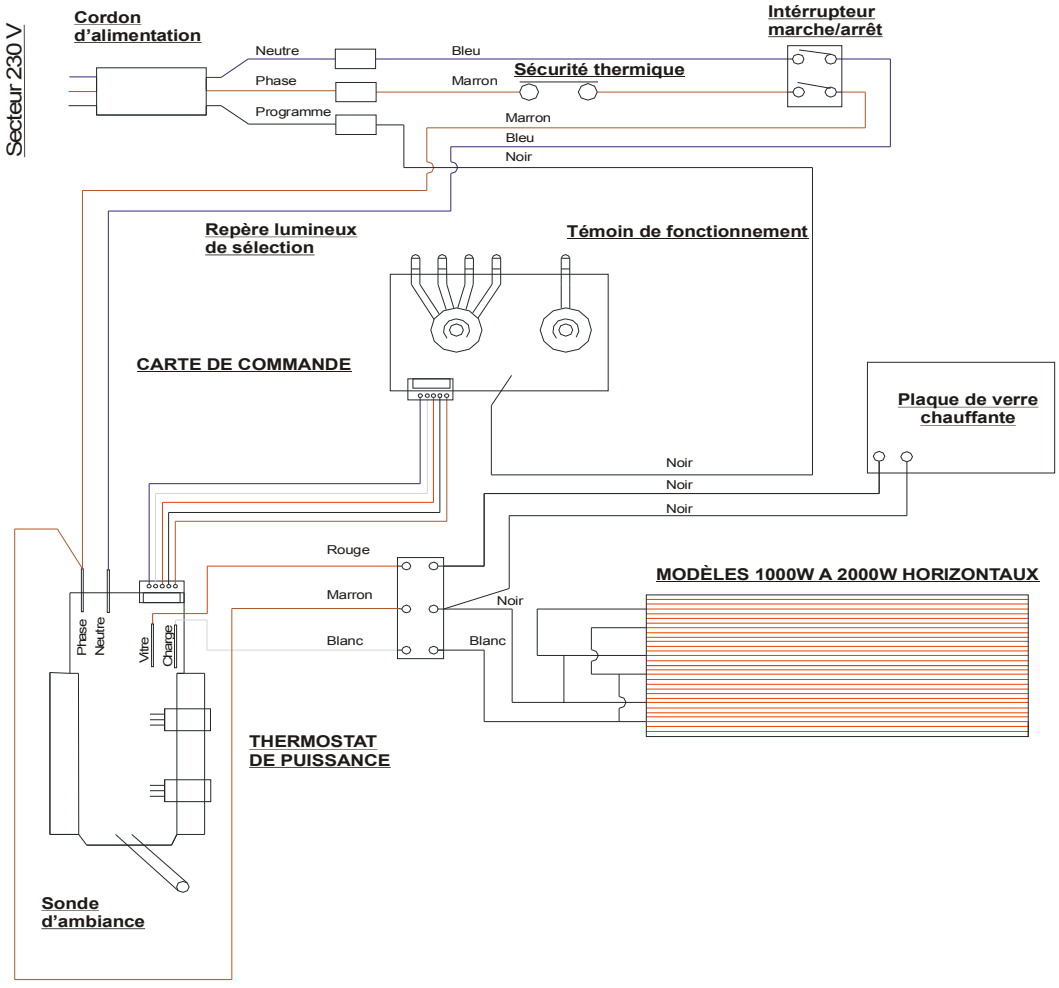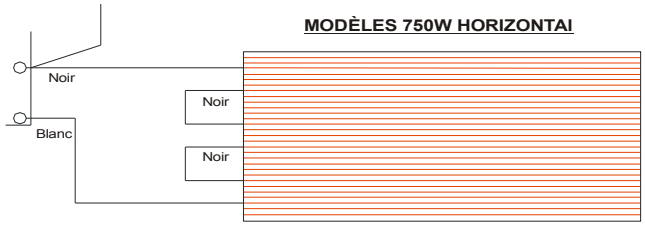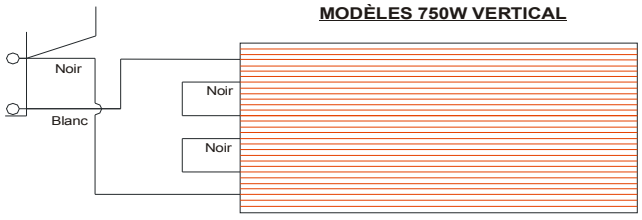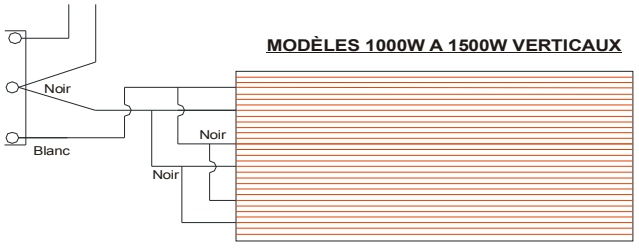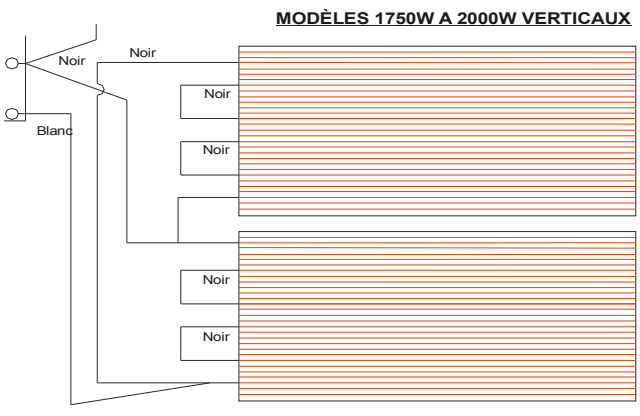
Révision: OR